EXAKTMESS GmbH

Hebellagerungen

Kleine Hebellagerung zum Einschrauben

Hebellagerung als Konstruktionselement zur Lagerung für Messhebel. Typbezeichnung der kleinen Hebellagerung EMN310-01.

Einschraubbar in eine Gewindebohrung M14x1. Durch das Einschrauben bis zum Schulteranschlag ist die Lagerung leicht auswechselbar. Der Messhebel bzw. das gelagerte Element sind lediglich auf einer Drehwelle mit einem Durchmesser von 4 mm geklemmt und dadurch ebenfalls leicht austauschbar.

Bei den kleinen Einschraubhebellagerungen handelt es sich um speziell für die Lagerung von Messhebeln konstruierte Elemente. Mit diesen kleinen Lagerungen ist es möglich eine hohe Packungsdichte der Messpunkte zu erreichen.

Der Aufbau der Lagerungen mit den verspannten, genauen Miniaturkugellagern wird in speziellen Montagevorrichtungen aufgebaut und mit Vorspannung versehen, um eine gleichbleibende Qualität gewährleisten zu können.

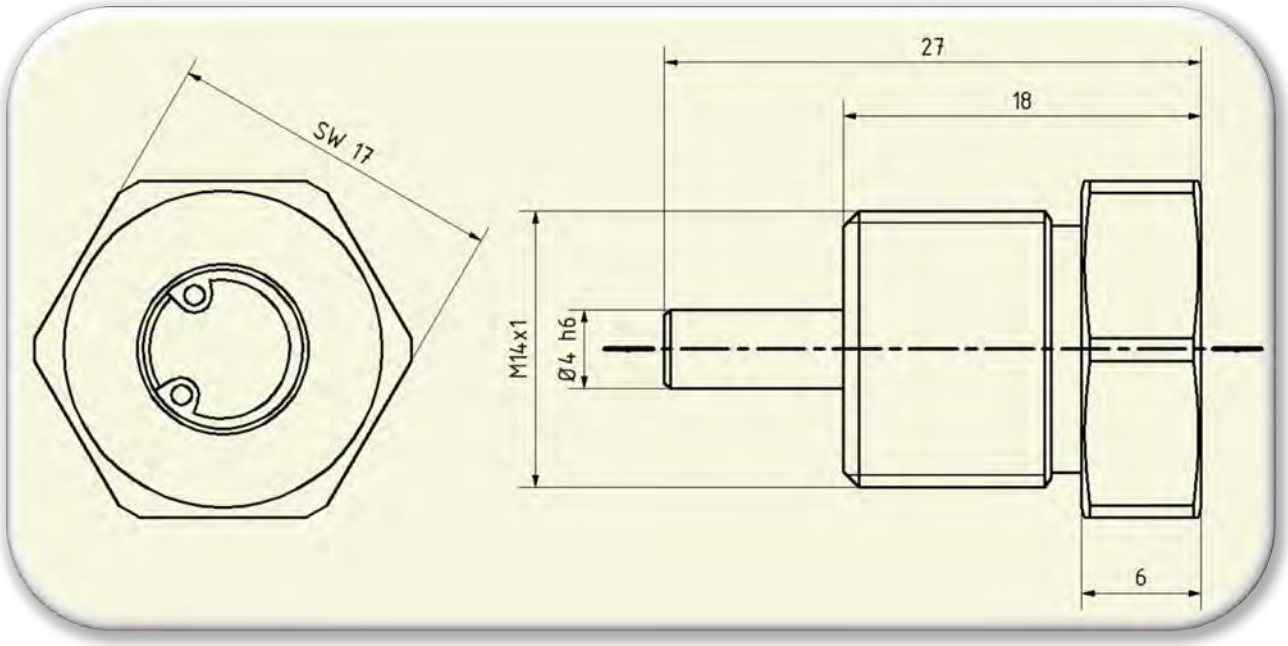

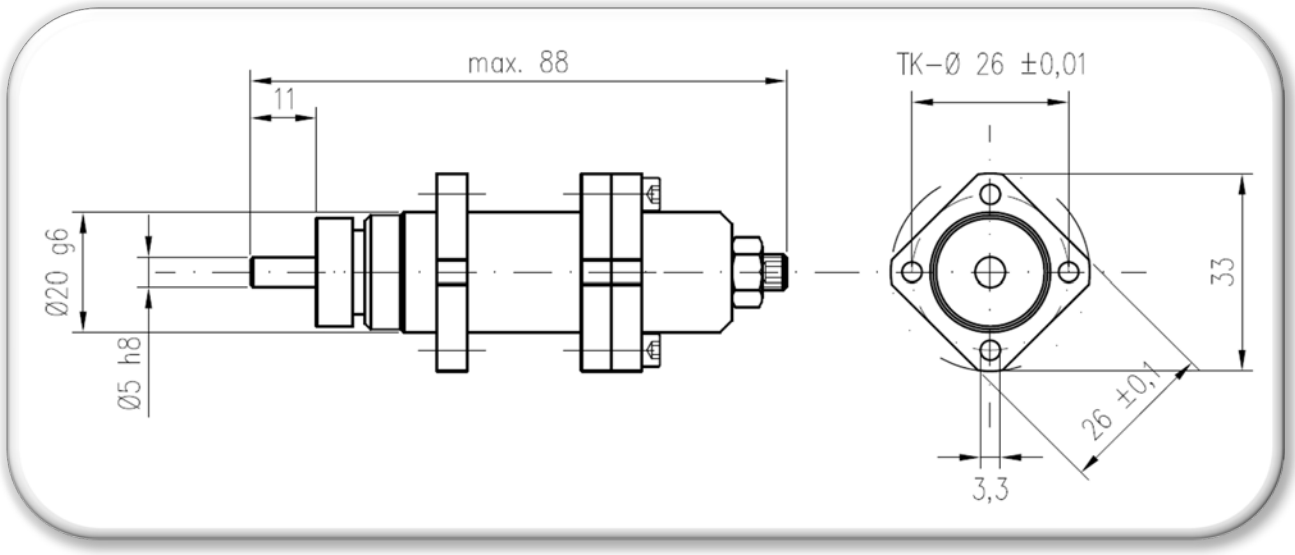

Große Hebellagerung mit Montageflansch

Die große Hebellagerung unterscheidet sich in der Konstruktion und Baugröße von der kleinen Hebelagerung. Während die kleine Hebelagerung auf verspannte Kugellager aufbaut, ist die Basis der großen Hebellagerung eine Präzisionskugelführung mit einer einstellbaren axialen Spielbegrenzung.

Die großen Hebellager sind für Messungen mit möglichen Querkräften oder zweidimensionalen Antastungen konstruktiv ausgelegt. Durch die Lagerung über eine Kugelführung ist neben der Drehbewegung auch eine über eine Justageschraube einschränkbare axiale Bewegung der Lagerwelle möglich.

Bei der Sondervariante dieser Lagerung kann diese axiale Bewegung über einen in die Klemmhalterung der Hebellagerung eingesetzten Messtaster abgefragt werden.

Montiert wird diese Lagerung über eine Passdurchmesser von 20 mm und vier M3 Schrauben mit einem Lochkreis von 26 mm.

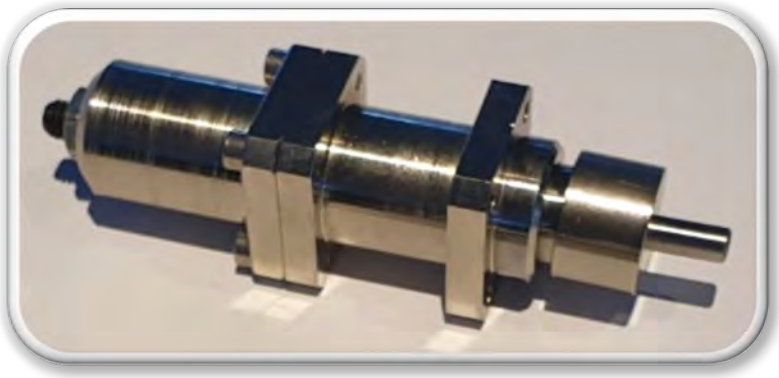

Exaktmess GmbH

Bohlendamm 2
37130 Gleichen

Tel.: 05508 / 923163
Fax: 05508 / 92159

Geschäftsführung:
Mail: info@exaktmess.de

Dipl.-Ing. Manfred Beulshausen
www.exaktmess.de